Распорные уголки
оцинкованные

Длина плеча L [мм]	Номер артикула	Количество в упаковке	Единица измерения
30	**106019**	100	штука
35	**106021**		
40	**106024**		
45	**106026**		
50	**106032**		
60	**106034**		
70	**106036**		
80	**106038**		
90	**106040**		
100	**106017**		

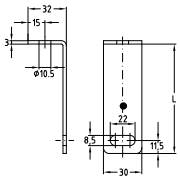

Шарнирные скобы
оцинкованные

Применение
- Шарнирная скоба для подвешивания и натяжения, напр. при закреплении дренажных труб

Ваши преимущества
- Большое отклонение для самых разных монтажных ситуаций
- По заказу возможна поставка в другом исполнении

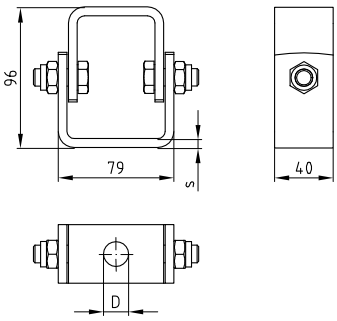

Характеристики продукта

размер	Предел нагрузки угол поворота 0° [Н]	Предел нагрузки угол поворота 45° [Н]	макс. рекомендуемый угол поворота [°]
40 x 6	8 000	5 000	90
40 x 4	5 000	3 500	

Размер	Для резьбы	∅ D [мм]	Толщина s [мм]	Номер артикула	Количество в упаковке	Единица измерения
40 x 4 LG 13	M12	13	4	**111872**	1	штука
40 x 6 LG 13			6	**139130**		
40 x 6 LG 17	M16	17		**139147**		

Изготовление по заказу, цена и срок поставки по заказу.

Скобы горячего цинкования смотрите в разделе „Горячее цинкование“.
Скобы из нержавеющей стали смотрите в разделе „Нержавеющая сталь“.

10/17