MÜPRO

Кронштейны STATO®

оцинкованные

Применение

- Устойчивая несущая система для высоких нагрузок для монтажа трубопроводов
- **Идеальная неподвижная опора для труб в сочетании с хомутами STATO® без виброизоляционной резины**
- Отлично функционирует в качестве настраиваемой опорной конструкции для подвижных и неподвижных точек крепления
- **Идеальная неподвижная опора для изолированных холодных труб в сочетании с деревянными блоками MÜPRO и хомутами STATO®**

Ваши преимущества

- Бесступенчатое регулирование по высоте и наклону
- В качестве регулятора уровня трасс канализационных труб или для выравнивания неровностей
- Для высоких нагрузок кронштейн может быть оснащен хомутами STATO® в количестве до 3 штук
- Особенно хорошо подходит для монтажа тяжелых труб на большом расстоянии от стены
- Возможность применения в качестве стойки подшипника, регулируемой по наклону и высоте

Набор состоит из:

4 кронштейнов STATO®
6 запорных винтов M12
6 гаек M12
6 подкладных шайб для M12

Все части в оцинкованном исполнении.

Хомут STATO® с регулируемым кронштейном STATO®

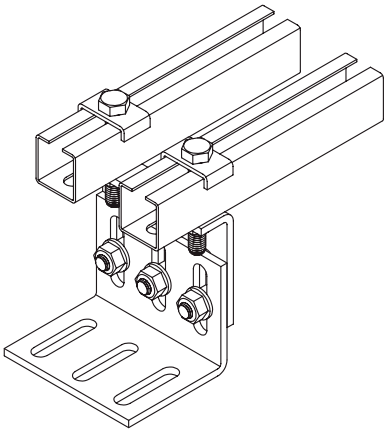

Регулируемая по высоте опорная конструкция для подвижных и неподвижных точек крепления

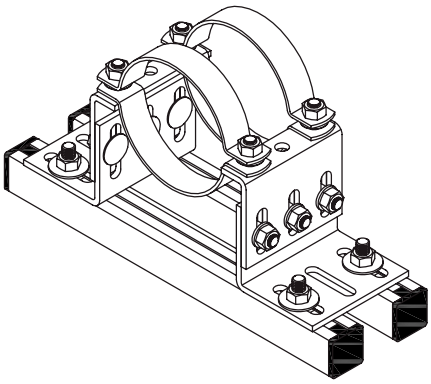

Свободно передвигается

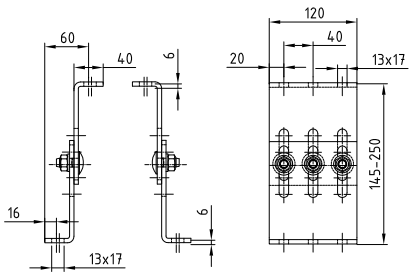

Тонкое исполнение

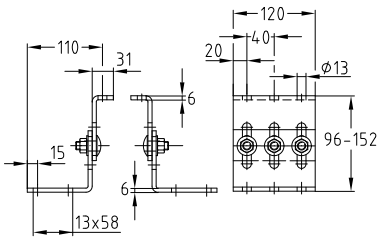

Стандартное исполнение

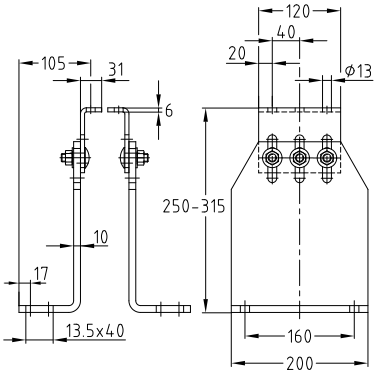

Тяжёлое исполнение, большее расстояние от строительной конструкции

Исполнение	Высота [мм]		Диапазон регулирования [мм]	**Номер артикула**	Количество в упаковке	Единица измерения
	мин.	макс.				
Тонкое	145	250	105	**129171**	5	штука
Стандартное	96	152	56	**129167**		
Тяжёлое	250	315	65	**129176**	1	

10/17

Кронштейны STATO®

оцинкованные

Характеристики продукта

Исполнение		Тонкое	Стандартное	Тяжёлое	Момент затяжки [Нм] (действителен для M12, стальных труб без покрытия)
Максимально рекомендуемая нагрузка [Н]	осевая	5 500 на хомут	5 500 на хомут	5 500 на хомут	75
	поперечная	Минимальная высота			
		6 000	8 000	7 000	
		Максимальная высота			
		3 000	6 000	7 000	
	радиальная	Минимальная высота	25 000	25 000	
		20 000			
		Максимальная высота			
		10 000			

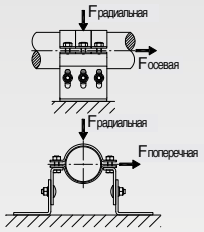

ВИДЕОИНСТРУКЦИЯ

„Монтаж неподвижных опор (НО) с помощью хомутов и кронштейнов STATO® фирмы MÜPRO“: фильм показывает разные возможности применения в промышленных и иных здания и сооружениях и рассказывает о последовательности монтажа.

английский

немецкий

10/17