# L-образный кронштейн для воздуховода

**с изоляцией**

## Применение

- Удобное для монтажа подвешивание воздуховодов

## Ваши преимущества

- Интегрированный высокоэластичный виброизоляционный элемент
- Очень хорошая выверка и юстировка по высоте посредством резьбовых стержней MÜPRO
- Удобное исполнение в виде L-образного и Z-образного кронштейна
- Многообразные возможности крепления к воздуховоду посредством заклепок или саморезов
- Возможность крепления прямо к строительной конструкции
- Уменьшение вибрации в среднем на 17 дБ(А)

L-образный кронштейн для воздуховода

Z-образный кронштейн для воздуховода

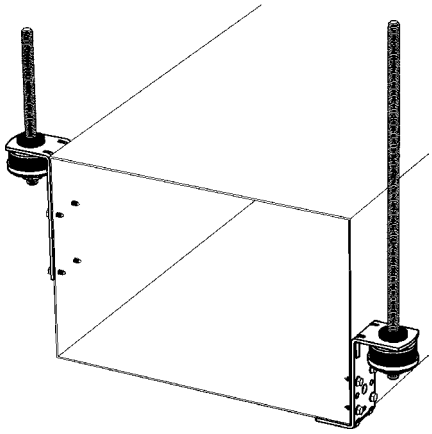

## Характеристики продукта

| Тип | Максимально рекомендуемая нагрузка [Н] | Уменьшение вибрации в среднем на [дБ(А)] |
|---|---|---|
| I | 230 | 16 |
| II | 800 | 17 |

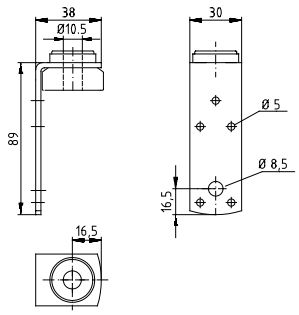


L-образный кронштейн для воздуховода Тип I

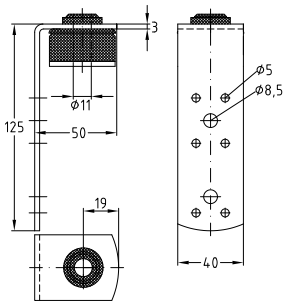


L-образный кронштейн для воздуховода Тип II

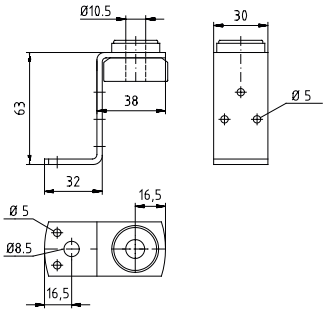


Z-образный кронштейн для воздуховода Тип I

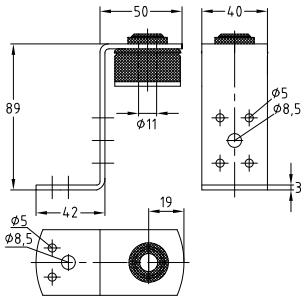


Z-образный кронштейн для воздуховода Тип II

| Исполнение | Тип | Номер артикула | | Количество в упаковке | Единица измерения |
|---|---|---|---|---|---|
| | | V2A | V4A | | |
| **L-образный кронштейн для воздуховода** | I | **116626** | **116632** | 25 | штука |
| | II | **116651** | **116534** | | |
| **Z-образный кронштейн для воздуховода** | I | **116537** | **116540** | | |
| | II | **116561** | **116531** | | |

10/17