MÜPRO

Угловая подвеска

Применение

- Для бокового подвешивания трубопроводов на железобетонных балках
- В качестве основания для крепления арматур, например, водомера и т.д.

Ваши преимущества

- Угловой элемент для повышенных требований к устойчивости монтажных конструкций
- Оснащение высококачественным виброизолятором DÄMMGULAST®
- Возможно использование в качестве консоли для восприятия больших нагрузок вблизи стены
- Возможно использование в качестве элемента конструкции для траверс в тесных условиях монтажа

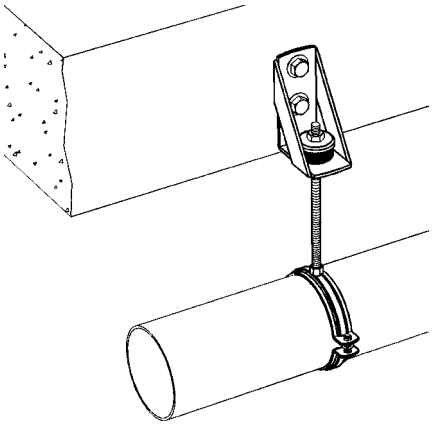

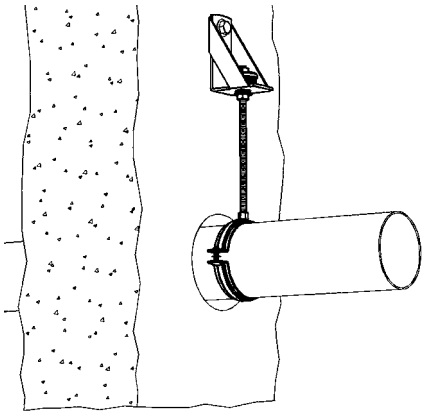

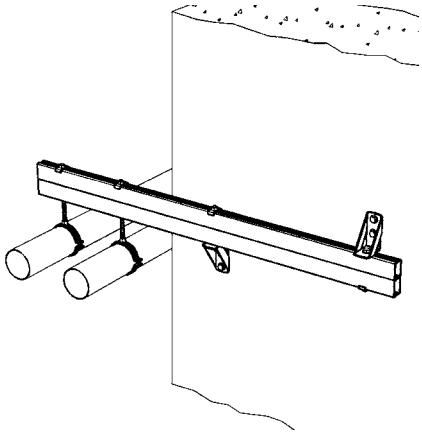

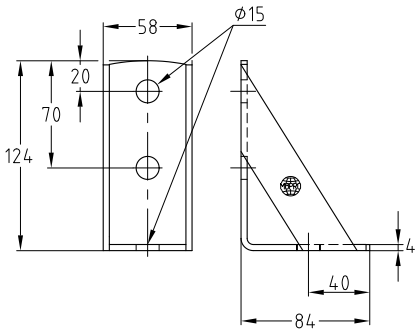

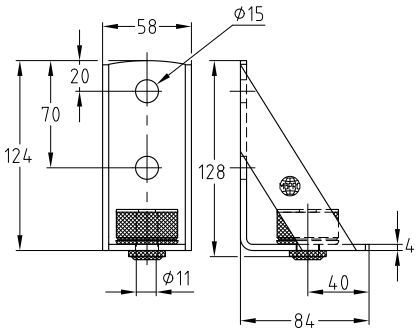

Характеристики продукта

Исполнение	Максимально рекомендуемая нагрузка [Н]	Уменьшение вибрации в среднем на [дБ(А)]	Номер артикула V2A	Номер артикула V4A	Количество в упаковке	Единица измерения
с виброизолятором DÄMMGULAST®	1000	17	**127786**	**127783**	10	штука
без виброизолятора DÄMMGULAST®	1650		**127795**	**127798**		

10/17