MPR-Соединительные уголки тип S

цинк-никель

Применение

- Надёжные соединительные элементы для рам и пристенного монтажа из монтажных профилей MPR
- Для использования в помещениях и на улице

Ваши преимущества

- Простой и быстрый монтаж **угловых, крестовых и Т-образных соединений**
- Монтажные уголки позволяют устанавливать рамные конструкции на одном уровне
- Хорошая адаптация к ширине профиля; углы в рамных конструкциях остаются свободными
- Простой и быстрый монтаж в сочетании с MPR-соединительным замком

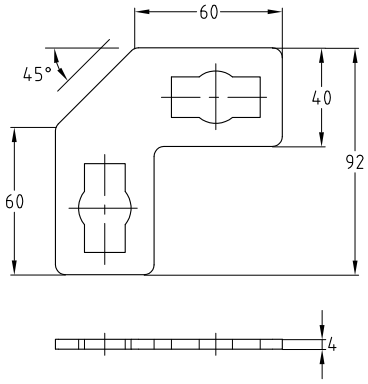

MPR-L-образные соединительные уголки 90° тип S

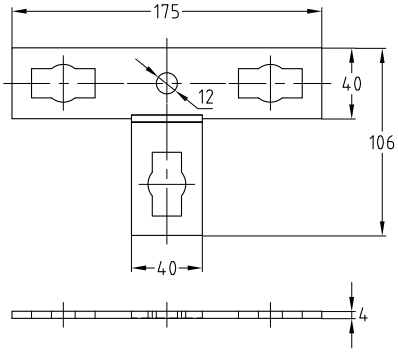

MPR-T-образные соединительные уголки тип S

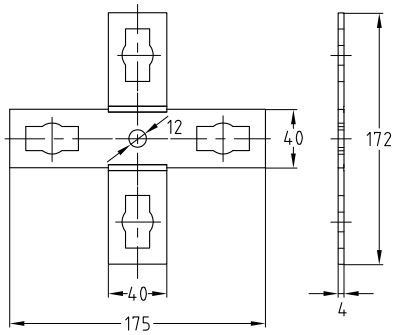

MPR-Плоская крестовина тип S

Исполнение	Для профиля	Номер артикула	Количество в упаковке	Единица измерения
L-образные соединительные уголки 90°	41/21–41/124	**154253**	10	штука
Т-образные соединительные уголки		**154250**		
Плоская крестовина		**154243**		

10/17