MÜPRO

MPC-Скоба для соединения профилей

горячее цинкование

Применение

- Для крестовых соединений профилей MÜPRO
- Для использования вне помещений

Ваши преимущества

- Удобные для монтажа соединительные элементы для сооружения конструкций из профилей MÜPRO MPC с правильными статическими параметрами
- Более высокая гибкость в сооружении профильных конструкций
- Наличие нескольких отверстий в скобе позволяет крепить профиль по 4 направлениям

Для профиля 38/40

Для профилей 40/60, 40/80 и 40/120

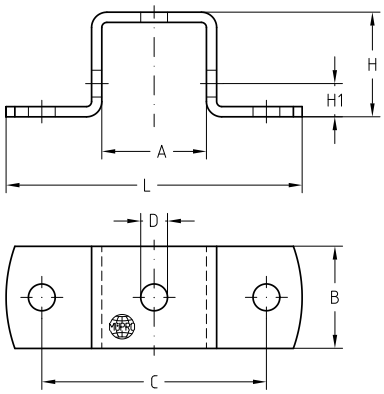

Для профиля 38/40

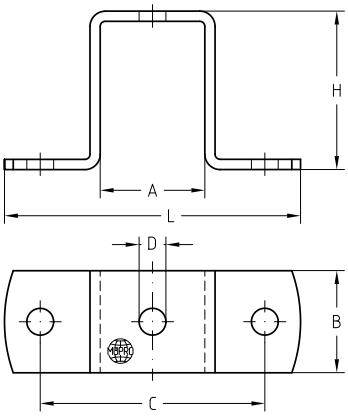

Для профилей 40/60, 40/80 и 40/120

Для профиля	Номер артикула	Количество в упаковке	Единица измерения	Размер [мм]						
				A	B	C	D	H	H1	L
38/40	**118132**	25	штука	41	40	80	10,5	41	18	110
40/80	**118272**							82	–	
40/60	**118308**							62		
40/120	**118135**							122		

10/17