Кронштейны STATO®

горячее цинкование

Применение

- Устойчивая несущая система для высоких нагрузок для монтажа трубопроводов
- **Идеальная неподвижная опора для труб в сочетании с хомутами STATO® без виброизоляционной резины**
- Отлично функционирует в качестве настраиваемой опорной конструкции для подвижных и неподвижных точек крепления
- Идеальная **неподвижная опора для изолированных холодных труб в сочетании с деревянными блоками MÜPRO и хомутами STATO®**

Ваши преимущества

- Бесступенчатое регулирование по высоте и наклону
- Может использоваться в качестве регулятора уровня трасс канализационных труб или для выравнивания неровностей
- Для высоких нагрузок кронштейн может быть оснащен хомутами STATO® в количестве до 3 штук
- Особенно хорошо подходит для монтажа тяжелых труб на большом расстоянии от стены

Хомут STATO® с регулируемым кронштейном STATO®

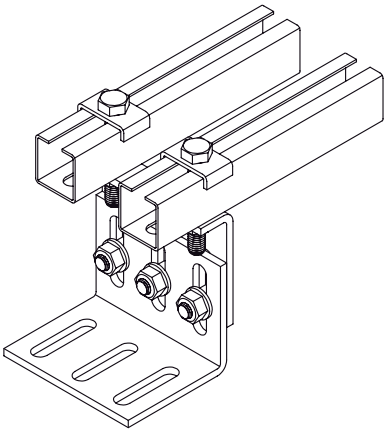

Регулируемая по высоте опорная конструкция для подвижных и неподвижных точек крепления

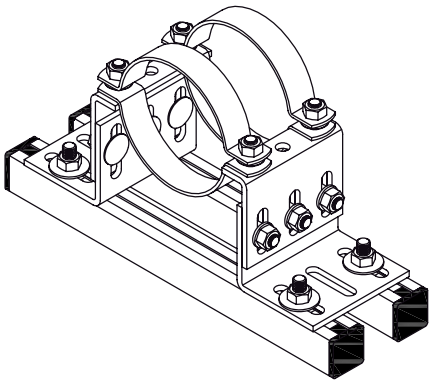

Свободно передвигается

Комплект включает:

4 уголка STATO®
6 крепежных болтов M12
6 гаек шестигранных M12
6 подкладных шайб для M12

Все детали оцинкованы горячим способом.

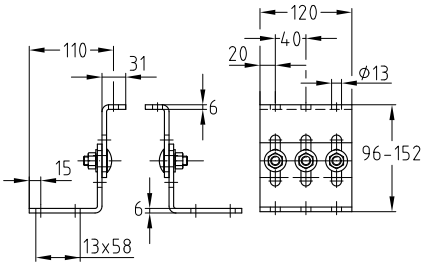

Стандартное исполнение

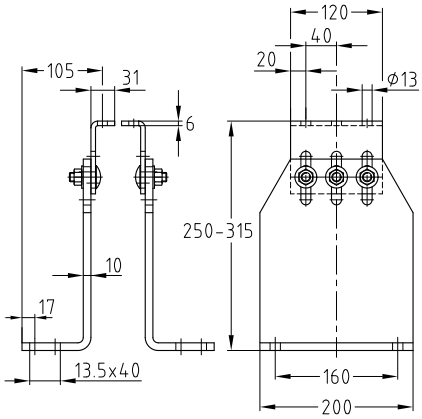

Тяжёлое исполнение, большее расстояние от строительной конструкции

Исполнение	Высота [мм]		Диапазон регулирования [мм]	**Номер артикула**	Количество в упаковке	Единица измерения
	мин.	макс.				
Стандартное	96	152	56	**129168**	5	штука
Тяжёлое	250	315	65	**129172**	1	

Хомуты STATO® также представлены в нашем каталоге в исполнении из горячего цинка.

10/17

MÜPRO

Кронштейны STATO®

горячее цинкование

Характеристики продукта

Исполнение		Стандартное исполнение	Тяжёлое исполнение	момент затяжки [Нм] (действительна для M12, стальных труб без покрытия)
Максимально рекомендуемая нагрузка [Н]	осевая	5 500 на хомут	5 500 на хомут	75
	поперечная	Минимальная высота		
		8 000	7 000	
		Максимальная высота		
		6 000	7 000	
	радиальная	25 000	25 000	

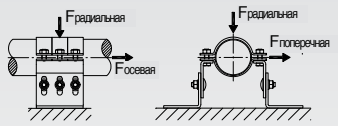

ВИДЕОИНСТРУКЦИЯ

„Монтаж неподвижных опор (НО) с помощью хомутов и кронштейнов STATO® фирмы MÜPRO“: фильм показывает разные возможности применения в промышленных и иных здания и сооружениях и рассказывает о последовательности монтажа.

английский

немецкий

10/17