Плоская крестовина

оцинкованная

Применение

- Крестовая соединительная пластина для соединения до 4 монтажных профилей системы MPC и MPR на одном уровне

Ваши преимущества

- Для соединения используется перфорация MPC и MPR-профиля, поэтому канавка остаётся свободной для быстрого монтажа крепёжных деталей
- Идеальный соединительный элемент для сборки подвесных потолков

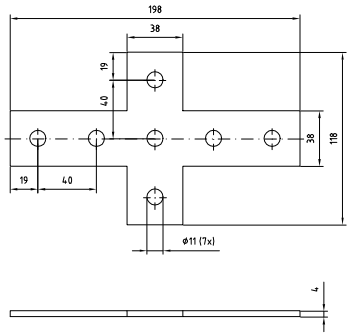

Для профиля	**Номер артикула**	Количество в упаковке	Единица измерения
38/40, 39/52, 40/60, 40/80, 38/48, 38/80, 40/120, 41/41	**113778**	25	штука

10/17