MPC-Соединительные уголки

оцинкованные

Применение

- Профессиональный соединительный элемент для пристенного монтажа коммуникаций или сооружения рам и стеллажей из монтажных профилей MPC

Ваши преимущества

- Сооружение конструкций без сварки
- Разнообразные возможности монтажа для сооружения надёжных узловых и угловых соединений из монтажных профилей MPC
- Комбинируя соответствующие элементы, можно реализовать узловые соединения с отводами в 4 направлениях
- Высокая гибкость: с помощью всего лишь нескольких элементов можно создать множество соединений
- Быстрый, простой монтаж в сочетании с MPC-быстрым зажимом для углового крепления

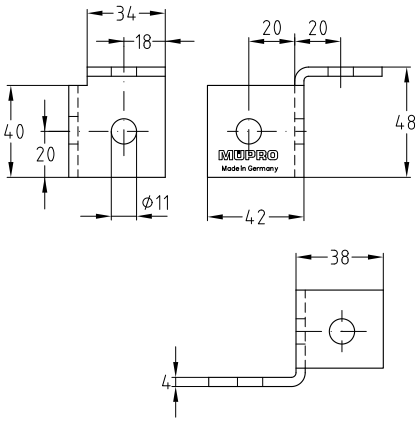

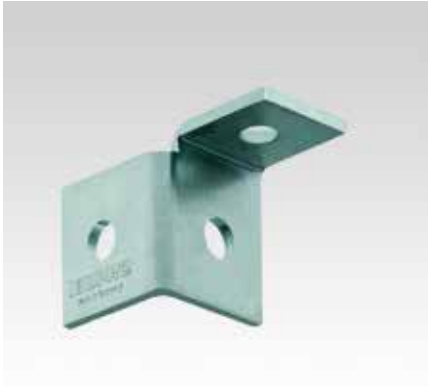

MPC-Соединительный уголок правый

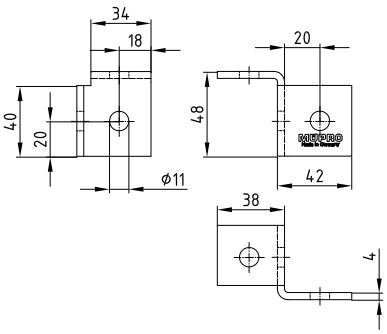

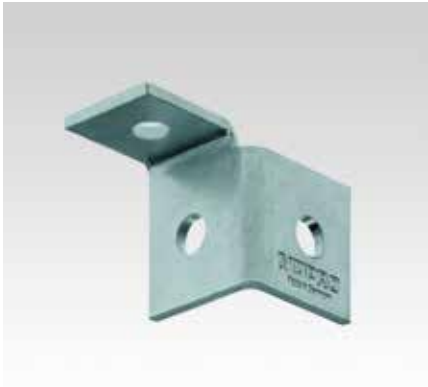

MPC-Соединительный уголок левый

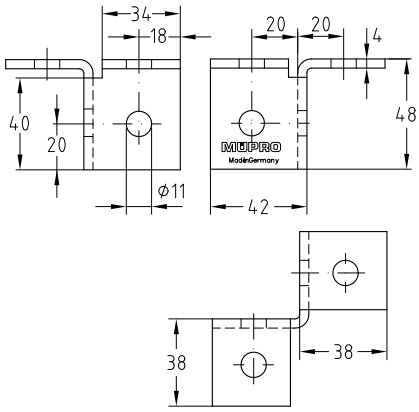

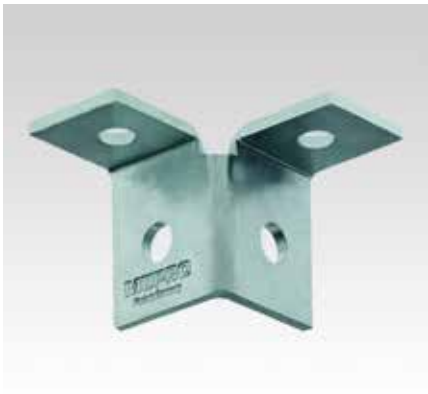

MPC-Соединительный уголок двусторонний

Характеристики продукта

Исполнение	Уголок [°]	Для профиля	**Номер артикула**	Количество в упаковке	Единица измерения
правый	90	38/40, 39/52, 40/60, 40/80, 38/48, 38/80	**123068**	25	штука
левый			**123060**		
двусторонний			**123048**		

Возможно изготовление MPC-Соединительных уголков из нержавеющей стали по Вашему запросу.

10/17