MÜPRO

Хомут вентиляционный

Без изоляции, оцинкованный

Применение

- Для крепления вентиляционных или фальцованных труб

Ваши преимущества

- Подходящие длины пролета для всех вентиляционных труб и спирально-фальцованных труб (стандарт)
- Два запорных винта дают лучшую гибкость при больших допусках в размере трубы
- Запорные винты под отвёртку с крестовым комби-шлицем и шайбой-непотеряйкой для труб с ДУ до 400 мм, для ДУ от 450 мм - с шестигранным болтом MÜPRO M10
- Элемент жесткости хомута вентиляционного канала за счет геометрии пазов вплоть до труб условным проходом 200 м
- Резьбовые фитинги M8/M10, подобранные для области применения

Условный проход трубы [мм]	Резьба	Номер артикула	Количество в упаковке	Единица измерения
80	M8/M10	147092	50	штука
90		147093		
100		147094		
112		147095		
125		147096		
140		147097		
150		147098		
160		147099		
180		147100		
200		147101		
224		115657		
250		115663		
280		115669		
300		115672		
315		115678		
355		115681		
400		115687		
450		115690	1	
500		115693		
560		115696		
600		115699		
630		115704		
710		115710		
800		115716		

Хомуты для вентиляционных труб мы изготавливаем в любых размерах и исполнениях по Вашему желанию.

Исполнение из нержавеющей стали (без изоляции и с DÄMMGULAST® Junior) можно найти в разделе "Нержавеющая сталь".

10/17

Хомут вентиляционный

Без изоляции, оцинкованный

Характеристики продукта	
Максимально рекомендуемая нагрузка [Н]	500

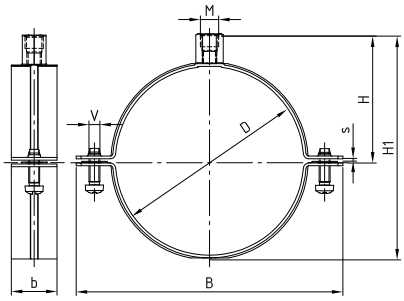

Условный проход трубы 80-200 мм

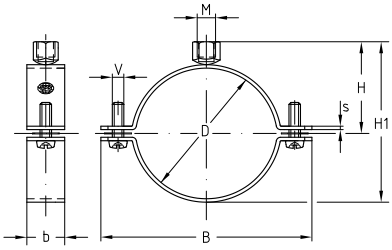

Условный проход трубы 224-800 мм

Условный проход трубы [мм]	Размер [мм]				
	V	b x s	B	H	H1
50	M6	25 x 1,5	95	39	66
63			108	45	79
71			116	49	87
80			125	59	102
90			135	64	112
100			146	70	123
112			158	76	135
125			171	82	148
140			186	90	163
150			196	95	173
160			206	100	183
180			226	110	203
200			246	120	223
224		25 x 2,5	272	131	247
250			298	144	273
280			328	159	303
300			349	170	324
315			364	177	339
355			404	197	379
400			449	220	424
450	M10		515	245	474
500			565	270	524
560			625	300	584
600			665	320	624
630		25 x 3,0	696	335	655
710			776	375	735
800			866	420	825

10/17